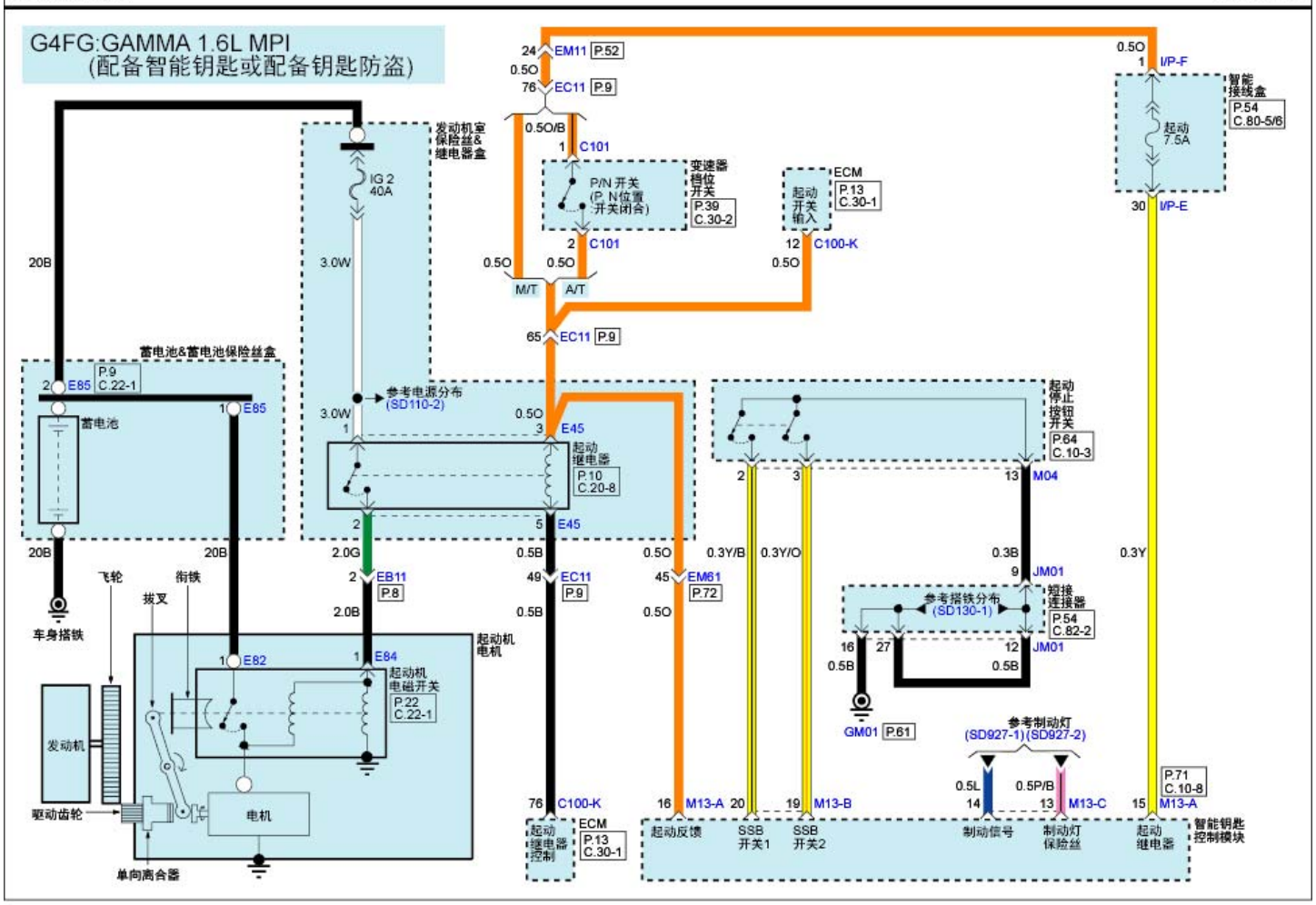起动系统(3) SD360-3